“Производственное предприятие “АВТОМАТИКА-ИНВЕСТ”

г.Тула, пр-т Ленина, 119, а/я 182, т/ф: (4872) 31-18-59, тел.: 30-74-65, e-mail: ai@tula.net, URL: http://www.ainvest.ru

КРАН ШАРОВОЙ РЕГУЛИРУЮЩИЙ КШТВ 40-65, 80 с пневмоприводом ПВ-120”НЗ”, ПВ-120”НО”
КРАН ШАРОВОЙ РЕГУЛИРУЮЩИЙ КШТВ 40-65нж, 80нж с пневмоприводом ПВ-120”НЗ”, ПВ-120”НО”

ТУ 3742-001-39003322-95

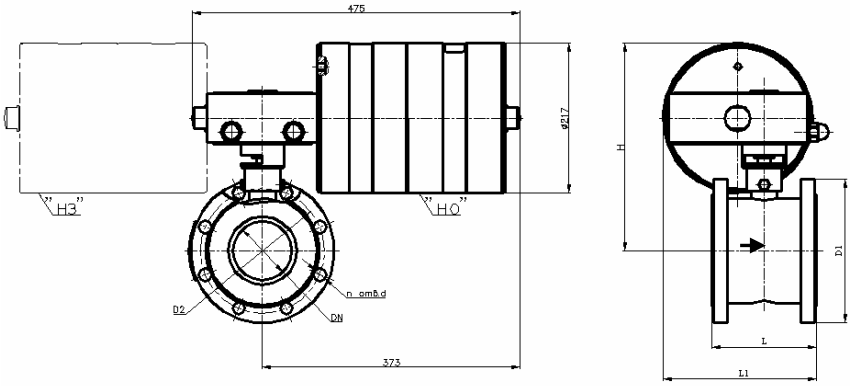

Сертификат соответствия НП "СЦ НАСТХОЛ" № РОСС RU.АЯ45.В05078

Разрешение на применение Федеральной службы по экологическому, технологическому, и атомному надзору № РРС 00-30325

Санитарно-эпидемиологическое заключение Госсанэпидемслужбы России №71.ТЦ.03.374.П.001463.12.04

Допустимый перепад давления от рабочей температуры

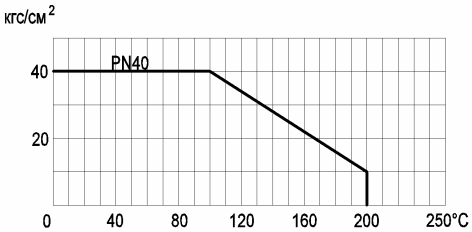

Габаритно-присоединительные размеры, мм

DN	$D_{эф}$	PN, МПа	L*	H	D1	D2	n отв. d	Вес крана с приводом, кг
65	65	4,0	111	280 max	∅178	∅145 ± 0,2	8 отв. ∅18	37,5 max
80	68	4,0	120	285 max	∅188	∅160 ± 0,2	8 отв. ∅18	39,5 max

*ориентировочно

Основные технические характеристики

Давление рабочей среды, МПа (кгс/см^2), не более		4,0 (40)	
Герметичность затвора крана		класс А по ГОСТ 9544-2005	
Направление подачи рабочей среды		однонаправленное	
Способность пропускная K_V (п.6.40 по ГОСТ Р 52720-2007), м^3/ч		DN65	DN80
Пропускная характеристика:	ненормированная (КШТВ)	160	190
	линейная (КШТВ - Л)	70	100
	равнопроцентная (КШТВ - Р)	70	100
Тип присоединения		фланцевый	
Исполнение уплотнительных поверхностей		1 по ГОСТ 12815-2001	
Климатическое исполнение		У2 (от минус 30 до плюс 50°С)	
Температура рабочей среды, °С		от минус 40 до плюс 200	
Рабочая среда		пищевые среды, нефтепродукты, жидкость, газ, среды, не склонные к полимеризации и не вызывающие ускоренной коррозии применяемых материалов; пар с температурой до 150°С	
Материал корпуса: КШТВ 40-65, 80 КШТВ 40-65нж, 80нж		углеродистая сталь 20 нержавеющая сталь 12Х18Н10Т	
Материал шаровой пробки		нержавеющая сталь 12Х18Н10Т	
Материалы уплотнений		фторопласт; фторопластовая композиция, графитовая композиция	
Исполнения пневмопривода по самовозврату крана в исходное положение (при пропадании давления воздуха питания)		"НЗ" (для крана с исходным положением “закрыто”) "НО" (для крана с исходным положением “открыто”)	
Исполнения пневмопривода		с пневмопозиционером или электропневмопозиционером с пневмосигнализатором или электросигнализатором с их комбинациями	
Внешнее пневматическое присоединение (штуцеры)		под пластикатную трубку 8 х 1мм, под медную трубку 8 х 1 мм	
Давление воздуха питания пневмопривода: с пневмопозиционером, кгс/см^2 с электропневмопозиционером, кгс/см^2		 от 3,0 до 6,0 от 3,8 до 4,2	
Давление воздуха управления пневмопозиционера, кгс/см^2		от 0,2 до 1,0	
Ток управления электропневмопозиционера, мА		от 4 до 20	
Загрязненность воздуха питания и управления пневмопривода по ГОСТ 17433-80, не грубее		класс 3	

Примечания

1 По согласованию с заказчиком кран может быть выполнен: с герметичностью затвора, отличающейся от класса А, для насыщенного и перегретого пара (с температурой 150…200°С), с другими строительными длинами и присоединительными размерами, с другим исполнением уплотнительных поверхностей, обогреваемым, абразивостойким.

2 Герметичность и материалы затвора крана для пара 150…200°С согласовываются при заказе.

3 Заполнение опросного листа при заказе кранов по п.1, п.2 Примечания обязательно.

Зам.1 79-2009 D:\DWG\Реклама\PN40\рекл-кшта(г) 40-40...100\рекл-0012-0110 КШТВ 40-65...80 ПВ-120.doc